

Deutsch 2

English 4

Français 6

Español 8

Italiano 10

Nederlands 12

Svenska 14

Polski 16

LEDs Com GmbH, Dohrweg 2a, D-41066 Mönchengladbach, Tel. +49 (0) 2161 - 5 75 99 76, E-Mail info@leds-com.de
Marke: ledscom.de

Bitte lesen Sie diese Montageanleitung sorgfältig, bevor Sie dieses Produkt installieren und bewahren Sie diese für späteres Nachschlagen auf.

1. Sicherheitshinweise

Betreiben Sie das Produkt nur wenn es einwandfrei funktioniert.

2. Bestimmungsgemäße Verwendung

Bitte stellen Sie sicher, dass das Produkt nur innerhalb seines vorgesehenen Anwendungsbereiches (Bodeneinbauleuchte, Bodenleuchte) installiert wird, um eine sichere und effektive Nutzung zu gewährleisten.

- Das Produkt darf nur mit einer Spannung von 12V DC betrieben werden.
- Das Produkt darf nur entsprechend der Schutzklasse III (drei) angeschlossen werden.
- Das Produkt darf nur der Schutzart IP67 entsprechend angewendet werden.
- Das Produkt darf nur fest montiert und auf stabilem, ebenem Grund betrieben werden.
- Das Produkt darf nur an der Boden befestigt werden.
- Das Produkt darf keinen starken mechanischen Beanspruchungen ausgesetzt werden.
- Das Produkt darf nicht verändert oder modifiziert werden.
- Das Produkt darf nicht mit einem externen Dimmer betrieben werden.

3. Wartung & Pflege

Folgende umweltbedingte Einflüsse können unerwünschte Wirkungen auf die Oberfläche des Produktes haben:

- hoher Salzgehalt in der Luft
- Reinigungsmittel
- andere chemische Substanzen (z.B. Schimmelentferner)

Schützen Sie das Produkt durch geeignete Maßnahmen, um Veränderungen der Oberfläche zu vermeiden.

Schalten Sie erst das gesamte Produkt spannungsfrei und lassen es abkühlen, bevor Sie Reinigungs- oder Pflegemaßnahmen an dem Produkt vornehmen.

Reinigen Sie das Produkt regelmäßig - nur mit einem leicht angefeuchteten, weichen und fusselfreien Tuch.

4. Lagerung

- Das Produkt muss trocken, vor Verschmutzungen und mechanischen Belastungen geschützt, gelagert werden.
- Nach einer feuchten oder verschmutzenden Lagerung darf das Produkt erst nach einer Zustandsprüfung durch eine zugelassene Elektrofachkraft betrieben werden.

5. Entsorgung [Europäische Union]

Produkt nicht im Hausmüll entsorgen! Produkte mit diesem Symbol sind über Elektro- und Elektronik Altgeräte über die örtlichen Sammelstellen für Elektro-Altgeräte zu entsorgen!



6. Wärmeableitung

Ein Betrieb in überhöhter Umgebungstemperatur oder durch Fremderwärmung verkürzt die Lebensdauer. Beim Einbau ist durch geeignete Maßnahmen für eine Wärmeabfuhr (Wärmeübergang) zu sorgen. Für Schäden, die aus entsprechend unsachgemäßem Gebrauch entstehen, wird keine Haftung übernommen.

1. Schalten Sie die gebäudeseitige Anschlussleitung spannungsfrei und sichern Sie diese gegen Wiedereinschalten. Lösen Sie hierzu den entsprechenden Sicherungsautomaten der Hausinstallation aus.

2. Bohren Sie eine Einbauöffnung (4), um die Leuchte richtig installieren zu können.

3. Führen Sie die Anschlussleitung (3) durch die Einbauöffnung (4) und setzen Sie die Leuchte (1) in die Einbauöffnung (4).

4. Verbinden Sie das Anschlusskabel mit einem Netzteil, welches das passende Stecksystem aufweist (Abbildung 2) oder einer identischen Leuchte. Schrauben Sie den Verschluss fest zu, um die Verbindung vor Wasser zu schützen. Achten Sie bei der Verbindung der Kabel auf die richtige Polung (Einkerbung im Stecker). Achten Sie darauf, dass der Schraubverschluss nicht im Wasser liegt.

5. Schalten Sie die Stromzufuhr wieder ein. Die Installation ist nun abgeschlossen.

Abbildung 1

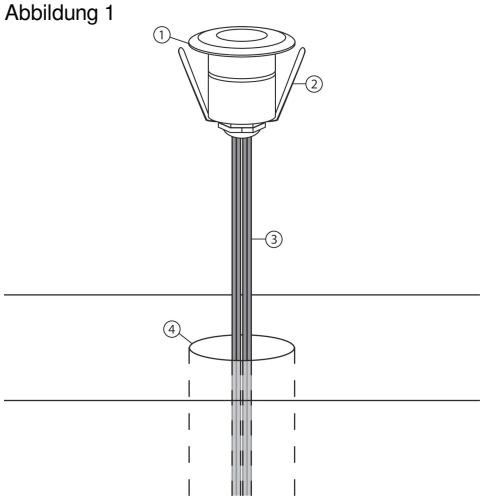

1: Leuchte
2: Klammern
3: Anschlussleitung
4: Einbauöffnung

Abbildung 2

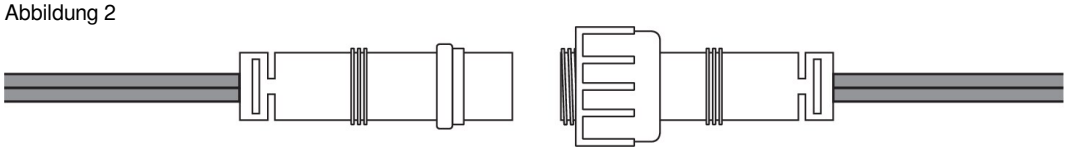

Please read these installation instructions carefully before installing this product and keep them for future reference.

1. Safety instructions

Operate the product only when it is working properly.

2. Intended use

Please ensure that the product is only installed within its intended application (recessed floor light, ground light) to ensure safe and effective use.

- The product must only be operated at a voltage of 12V DC.
- The product must only be connected in accordance with protection class III (three).
- The product must only be used in accordance with protection class IP67.
- The product must only be permanently installed and operated on a stable, level surface.
- The product must only be fixed to the floor.
- The product must not be subjected to severe mechanical stress.
- The product must not be altered or modified.
- This product must not be used with an external dimmer.

3. Maintenance & Care

The following environmental influences may have undesirable effects on the surface of the product:

- high salt content in the air
- Detergent
- other chemical substances (e.g. mold remover)

Protect the product by taking appropriate measures to avoid changes to the surface.

First disconnect the entire product from the power supply and allow it to cool down before carrying out any cleaning or maintenance work on the product.

Clean the product regularly - only with a slightly damp, soft and lint-free cloth.

4. Storage

- The product must be stored in a dry place, protected from contamination and mechanical stress.
- After damp or dirty storage, the product may only be operated after a condition check by an authorized electrician.

5. Waste disposal [European Union]

Do not dispose of the product in household waste! Products with this symbol must be disposed of as waste electrical and electronic equipment at the local collection points for waste electrical and electronic equipment!



6. Heat dissipation

Operation at excessive ambient temperatures or due to external heating will shorten the service life. Suitable measures must be taken during installation to ensure heat dissipation (heat transfer). No liability is accepted for damage resulting from improper use.

1. Disconnect the building-side connecting cable from the power supply and secure it against being switched on again. To do this, trip the corresponding circuit breaker of the house installation.

2 Drill a mounting hole (4) to be able to install the light correctly.

Guide the connecting cable (3) through the installation opening (4) and place the lamp (1) in the installation opening (4).

4. Connect the connection cable to a power supply unit that has the matching connector system (Figure 2) or an identical luminaire. Screw the cap tightly to protect the connection from water. When connecting the cables, make sure that the polarity is correct (notch in the connector). Make sure that the screw cap is not in the water.

5. Turn the power back on. The installation is now complete.

Figure 1

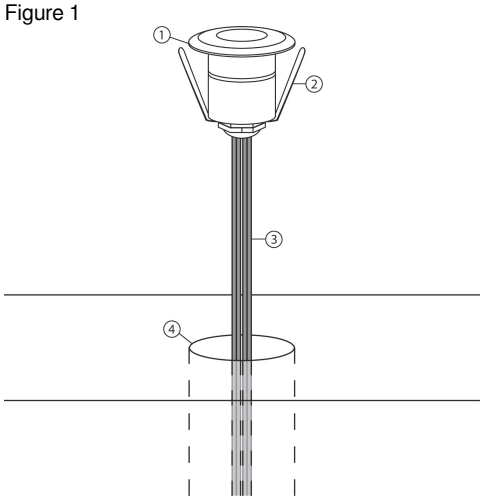

1: Luminaire
2: Brackets
3: Connection line
4: Installation opening

Figure 2

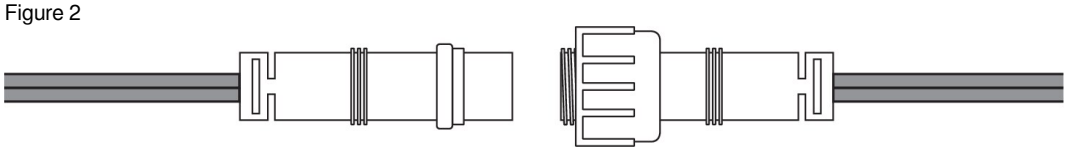

Veuillez lire attentivement ces instructions de montage avant d'installer ce produit et conservez-les pour pouvoir vous y référer ultérieurement.

1. Consignes de sécurité

N'utilisez le produit que s'il fonctionne correctement.

2. Utilisation conforme à l'usage prévu

Veuillez vous assurer que le produit est installé uniquement dans son domaine d'application prévu (luminaire encastré dans le sol, luminaire de sol) afin de garantir une utilisation sûre et efficace.

- Ce produit ne doit être alimenté qu'avec une tension de 12 V CC.
- Le produit ne doit être raccordé que conformément à la classe de protection III (trois).
- Le produit ne doit être utilisé que conformément à l'indice de protection IP67.
- Le produit ne doit être utilisé qu'après avoir été solidement fixé et sur une surface stable et plane.
- Le produit ne doit être fixé qu'au sol.
- Le produit ne doit pas être soumis à des contraintes mécaniques importantes.
- Le produit ne doit pas être altéré ni modifié.
- Ce produit ne doit pas être utilisé avec un variateur externe.

3. Entretien et maintenance

Les influences environnementales suivantes peuvent avoir des effets indésirables sur la surface du produit :

- une forte teneur en sel dans l'air
- Produits de nettoyage
- d'autres substances chimiques (par exemple, des produits anti-moisissures)

Protéger le produit par des mesures appropriées afin d'éviter toute modification de la surface.

Mettez d'abord l'ensemble du produit hors tension et laissez-le refroidir avant de procéder à des opérations de nettoyage ou d'entretien sur le produit.

Nettoyez régulièrement le produit - uniquement avec un chiffon doux et non pelucheux légèrement humidifié.

4. Stockage

- Le produit doit être stocké au sec, à l'abri des salissures et des contraintes mécaniques.
- Après un stockage humide ou salissant, le produit ne doit être utilisé qu'après un contrôle de son état par un électricien agréé.

5. Élimination des déchets

[Union européenne]

Ne pas jeter le produit avec les ordures ménagères ! Les produits portant ce symbole doivent être éliminés via les déchets d'équipements électriques et électroniques en utilisant les points de collecte locaux pour les déchets d'équipements électriques et électroniques !



6. dissipation thermique

Un fonctionnement à une température ambiante trop élevée ou sous l'effet d'un échauffement externe réduit la durée de vie. Lors du montage, il convient de prendre des mesures appropriées pour assurer la dissipation de la chaleur (transfert de chaleur). Nous déclinons toute responsabilité pour les dommages résultant d'une utilisation non conforme.



1. Mettez le câble de raccordement côté bâtiment hors tension et sécurisez-le contre toute remise en marche. Pour ce faire, déclenchez le disjoncteur correspondant de l'installation domestique.

2. percez un trou d'encastrement (4) pour pouvoir installer correctement le luminaire

3. faites passer le câble de raccordement (3) par l'ouverture de montage (4) et placez le luminaire (1) dans l'ouverture de montage (4).

4. Reliez le câble de raccordement à un bloc d'alimentation présentant le système de connexion approprié (illustration 2) ou à un luminaire identique. Vissez bien le bouchon pour protéger la connexion de l'eau. Lors de la connexion des câbles, veillez à respecter la bonne polarité (encoche dans la fiche). Veillez à ce que le bouchon à vis ne soit pas dans l'eau.

5. Rétablissez l'alimentation électrique. L'installation est maintenant terminée.

Figure 1

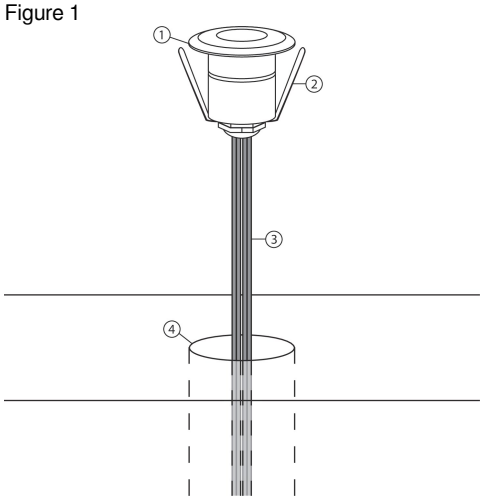

1: Luminaire
2: Agrafes
3: Câble de raccordement
4: Ouverture de montage

Figure 2

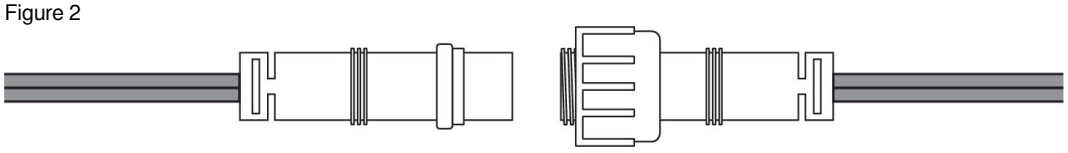

Lea atentamente estas instrucciones de instalación antes de instalar este producto y consérvelas para futuras consultas.

1. Instrucciones de seguridad

Utilice el producto sólo cuando funcione correctamente.

2. Uso previsto

Asegúrese de que el producto se instala únicamente dentro de su área de aplicación prevista (luminaria empotrada en el suelo, luminaria de suelo) para garantizar un uso seguro y eficaz.

- El producto solo debe funcionar con una tensión de 12 V CC.
- El producto solo debe conectarse de acuerdo con la clase de protección III (tres).
- El producto solo debe utilizarse de acuerdo con el grado de protección IP67.
- El producto solo debe instalarse de forma fija y utilizarse sobre una superficie estable y nivelada.
- El producto solo debe fijarse al suelo.
- El producto no debe someterse a fuertes esfuerzos mecánicos.
- El producto no debe ser alterado ni modificado.
- Este producto no debe utilizarse con un regulador de intensidad externo.

3. Mantenimiento y cuidados

Las siguientes influencias ambientales pueden tener efectos indeseables en la superficie del producto:

- Alto contenido de sal en el aire
- Productos de limpieza
- otras sustancias químicas (por ejemplo, el quitamanchas)

Proteja el producto tomando las medidas adecuadas para evitar cambios en la superficie.

Desconecte todo el producto de la fuente de alimentación y deje que se enfríe antes de realizar cualquier trabajo de limpieza o mantenimiento en el producto.

Limpie el producto regularmente, sólo con un paño ligeramente húmedo, suave y sin pelusas.

4. Almacenamiento

- El producto debe almacenarse en un lugar seco, protegido de la suciedad y del estrés mecánico.
- Después de un almacenamiento húmedo o sucio, el producto sólo puede ponerse en funcionamiento tras una comprobación del estado por parte de un electricista autorizado.

5. Eliminación de residuos [Unión Europea]

No tire el producto a la basura doméstica! Los productos con este símbolo deben eliminarse como residuos de aparatos eléctricos y electrónicos en los puntos locales de recogida de residuos de aparatos eléctricos y electrónicos!



6. Disipación del calor

El funcionamiento a temperaturas ambiente excesivas o debido al calentamiento externo acortará la vida útil. Durante la instalación deben tomarse las medidas adecuadas para garantizar la disipación del calor (transferencia de calor). No se acepta ninguna responsabilidad por los daños derivados de un uso inadecuado.

1. Desconecte el cable de conexión del lado del edificio de la fuente de alimentación y asegúrelo para que no se vuelva a conectar. Para ello, active el correspondiente disyuntor de la instalación de la casa.

2 Taladre un orificio de instalación (4) para poder instalar la luz correctamente.

Pase el cable de conexión (3) por la abertura de instalación (4) y coloque la lámpara (1) en la abertura de instalación (4).

4. Conecte el cable de conexión a una fuente de alimentación que tenga el sistema de enchufe correspondiente (figura 2) o a una luminaria idéntica. Enrosque bien el tapón para proteger la conexión del agua. Al conectar los cables, preste atención a la polaridad correcta (muesca en el conector). Asegúrese de que el tapón de rosca no está en el agua.

5. Vuelva a conectar la fuente de alimentación. La instalación ha finalizado.

Figura 1

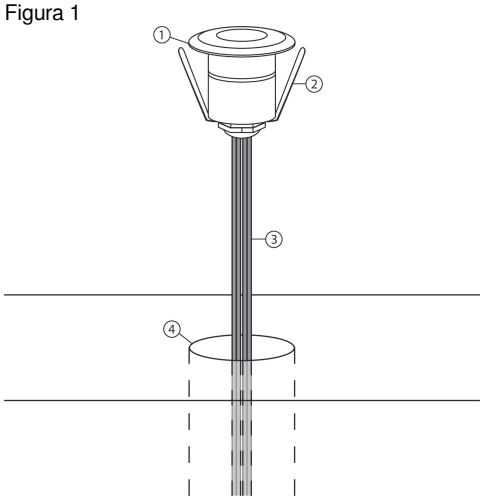

1: Luminaria
2: Soportes
3: Cable de conexión
4: Apertura de la instalación

Figura 2

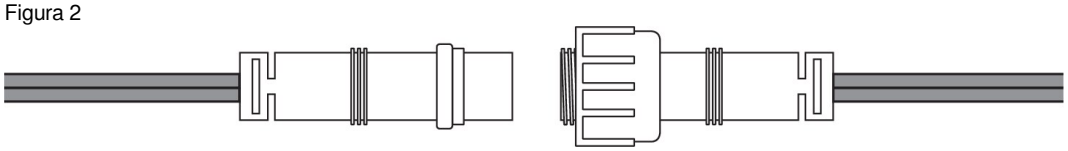

Si prega di leggere attentamente queste istruzioni di installazione prima di installare il prodotto e di conservarle per riferimenti futuri.

1. Istruzioni di sicurezza

Utilizzare il prodotto solo quando funziona correttamente.

2. Uso previsto

Assicurarsi che il prodotto sia installato solo nell'area di applicazione prevista (apparecchio da incasso a pavimento, apparecchio a terra) per garantire un uso sicuro ed efficace.

- Il prodotto deve essere alimentato esclusivamente con una tensione di 12 V CC.
- Il prodotto deve essere collegato esclusivamente in conformità alla classe di protezione III (tre).
- Il prodotto deve essere utilizzato esclusivamente in conformità al grado di protezione IP67.
- Il prodotto deve essere installato in modo fisso e utilizzato solo su una superficie stabile e piana.
- Il prodotto deve essere fissato esclusivamente al pavimento.
- Il prodotto non deve essere sottoposto a forti sollecitazioni meccaniche.
- Il prodotto non deve essere alterato né modificato.
- Il prodotto non deve essere utilizzato con un dimmer esterno.

3. Manutenzione e cura

Le seguenti influenze ambientali possono avere effetti indesiderati sulla superficie del prodotto:

- Alto contenuto di sale nell'aria
- Agenti di pulizia
- altre sostanze chimiche (ad esempio, rimuovi-muffa)

Proteggere il prodotto prendendo misure appropriate per evitare modifiche alla superficie.

Scollegare l'intero prodotto dall'alimentazione e lasciarlo raffreddare prima di effettuare qualsiasi lavoro di pulizia o manutenzione sul prodotto.

Pulire il prodotto regolarmente - solo con un panno leggermente umido, morbido e senza pelucchi.

4. Stoccaggio

- Il prodotto deve essere conservato in un luogo asciutto, protetto dallo sporco e dalle sollecitazioni meccaniche.
- Dopo uno stoccaggio umido o sporco, il prodotto può essere messo in funzione solo dopo un controllo delle condizioni da parte di un elettricista autorizzato.

5. Smaltimento [Unione Europea]

Non smaltire il prodotto nei rifiuti domestici! I prodotti con questo simbolo devono essere smaltiti come rifiuti di apparecchiature elettriche ed elettroniche presso i punti di raccolta locali per i rifiuti di apparecchiature elettriche ed elettroniche!



6. dissipazione del calore

Il funzionamento a temperature ambiente eccessive o a causa di un riscaldamento esterno riduce la durata di vita del dispositivo. Durante l'installazione è necessario adottare misure adeguate per garantire la dissipazione del calore (trasferimento di calore). Si declina ogni responsabilità per i danni derivanti da un uso improprio.

1. Scollegare il cavo di collegamento lato edificio dall'alimentazione e assicurarlo contro una nuova accensione. Per fare questo, attivate l'interruttore corrispondente dell'installazione della casa.

2 Praticare un foro di installazione (4) per poter installare correttamente la luce.

Far passare il cavo di collegamento (3) attraverso l'apertura di installazione (4) e collocare la lampada (1) nell'apertura di installazione (4).

4. Collegare il cavo di collegamento a un alimentatore che abbia il sistema di spine adatto (Figura 2) o a un apparecchio identico. Avvitare bene il tappo per proteggere la connessione dall'acqua. Quando si collegano i cavi, fare attenzione alla corretta polarità (tacca nel connettore). Assicuratevi che il tappo a vite non sia nell'acqua.

5. Riaccendere l'alimentazione. L'installazione è ora completa.

Figura 1

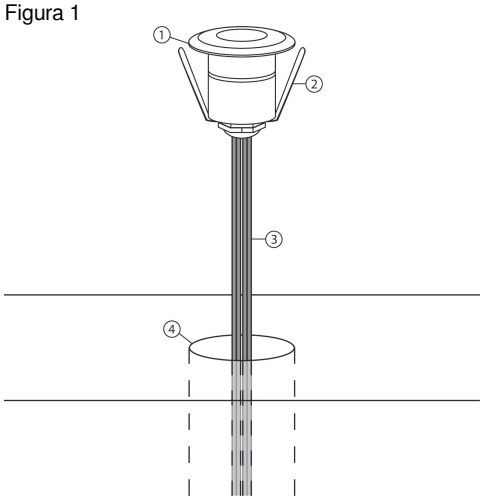

1: Apparecchio
2: Staffe
3: Cavo di collegamento
4: Apertura dell'installazione

Figura 2

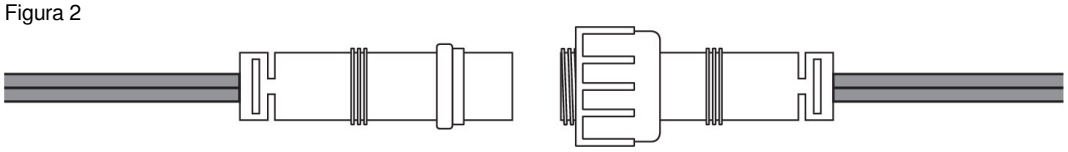

Lees deze installatie-instructies zorgvuldig door voordat u dit product installeert en bewaar ze voor toekomstig gebruik.

1. Veiligheidsinstructies

Gebruik het product alleen als het goed werkt.

2. Gebruik volgens de bestemming

Zorg ervoor dat het product alleen wordt geïnstalleerd binnen het beoogde toepassingsgebied (vloerinbouwarmatuur, grondarmatuur) om een veilig en effectief gebruik te garanderen.

- Het product mag uitsluitend op een spanning van 12 V DC worden gebruikt.
- Het product mag alleen worden aangesloten volgens beschermingsklasse III (drie).
- Het product mag alleen worden gebruikt in overeenstemming met beschermingsklasse IP67.
- Het product mag alleen vast worden gemonteerd en op een stevige, vlakke ondergrond worden gebruikt.
- Het product mag alleen aan de vloer worden bevestigd.
- Het product mag niet worden blootgesteld aan zware mechanische belastingen.
- Het product mag niet worden gewijzigd of aangepast.
- Het product mag niet worden gebruikt in combinatie met een externe dimmer.

3. Onderhoud & verzorging

De volgende omgevingsinvloeden kunnen ongewenste effecten hebben op het oppervlak van het product:

- Hoog zoutgehalte in de lucht
- Reinigingsmiddelen
- andere chemische stoffen (b.v. schimmelverwijderaar)

Bescherm het product door passende maatregelen te nemen om veranderingen aan het oppervlak te voorkomen.

Koppel het gehele product los van de stroomvoorziening en laat het afkoelen alvorens reinigings- of onderhoudswerkzaamheden aan het product uit te voeren.

Maak het product regelmatig schoon - alleen met een licht vochtige, zachte en pluisvrije doek.

4. Opslag

- Het product moet worden opgeslagen op een droge plaats, beschermd tegen vuil en mechanische spanning.
- Na vochtige of vuile opslag mag het product alleen in gebruik worden genomen na een controle van de toestand door een erkende elektricien.

5. Afvalverwerking [Europese Unie]

Producten met dit symbool moeten als afgedankte elektrische en elektronische apparatuur worden ingeleverd bij de plaatselijke inzamelpunten voor afgedankte elektrische en elektronische apparatuur!



6. Warmteafvoer

Gebruik bij te hoge omgevingstemperaturen of door externe verwarming zal de levensduur verkorten. Tijdens de installatie moeten geschikte maatregelen worden genomen om de warmteafvoer (warmteoverdracht) te garanderen. Er wordt geen aansprakelijkheid aanvaard voor schade als gevolg van onjuist gebruik.

1. Koppel de aansluitkabel aan de kant van het gebouw los van de stroomvoorziening en beveilig hem tegen opnieuw inschakelen. Schakel daartoe de overeenkomstige stroomonderbreker van de huisinstallatie in.

2 Boor een montagegat (4) om de lamp correct te kunnen installeren.

Leid de aansluitkabel (3) door de installatieopening (4) en plaats de lamp (1) in de installatieopening (4).

4. Sluit de aansluitkabel aan op een voedingseenheid met het passende stekkersysteem (Figuur 2) of op een identieke armatuur. Schroef de dop er goed op om de aansluiting tegen water te beschermen. Let bij het aansluiten van de kabels op de juiste polariteit (inkeping in de connector). Zorg ervoor dat de schroefdop niet in het water ligt.

5. Schakel de stroomtoevoer weer in. De installatie is nu voltooid.

Figuur 1

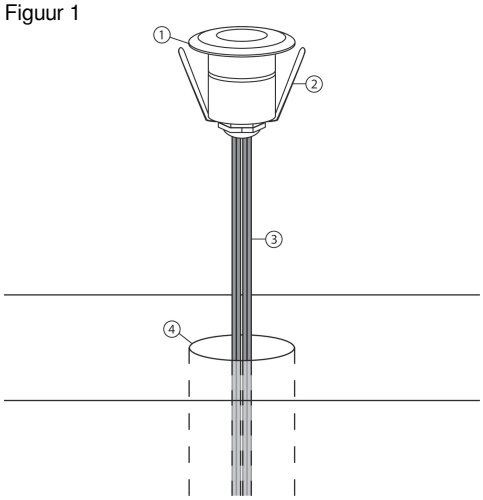

1: Armatuur
2: Beugels
3: Aansluitkabel
4: Installatie opening

Figuur 2

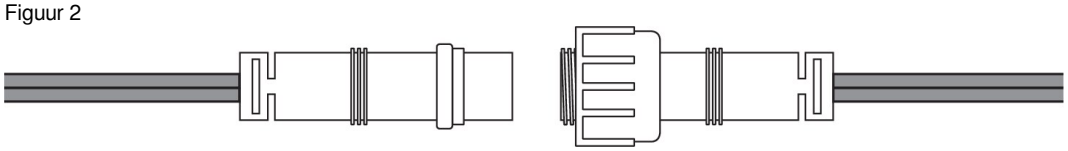

Läs dessa installationsanvisningar noggrant innan du installerar produkten och spara dem för framtida referens.

1. Säkerhetsinstruktioner

Använd produkten endast när den fungerar som den ska.

2. Avsedd användning

Se till att produkten endast installeras inom det avsedda användningsområdet (infälld golvarmatur, markarmatur) för att säkerställa en säker och effektiv användning.

- Produkten får endast drivas med en spänning på 12 V likström.
- Produkten får endast anslutas i enlighet med skyddsklass III (tre).
- Produkten får endast användas i enlighet med skyddsklass IP67.
- Produkten får endast monteras fast och användas på ett stabilt, plant underlag.
- Produkten får endast fästas i golvet.
- Produkten får inte utsättas för kraftiga mekaniska påfrestningar.
- Produkten får inte ändras eller modifieras.
- Produkten får inte användas tillsammans med en extern dimmer.

3. Underhåll och skötsel

Följande miljöfaktorer kan ha oönskade effekter på produktens yta:

- Hög salthalt i luften
- Rengöringsmedel
- Andra kemiska ämnen (t.ex. mögelborttagningsmedel).

Skydda produkten genom att vidta lämpliga åtgärder för att undvika förändringar av ytan.

Koppla bort hela produkten från strömförsörjningen och låt den svalna innan du utför rengörings- eller underhållsarbete på produkten.

Rengör produkten regelbundet - endast med en lätt fuktig, mjuk och luddfri trasa.

4. Förvaring

- Produkten måste förvaras på en torr plats, skyddad från smuts och mekanisk påverkan.
- Efter fuktig eller smutsig förvaring får produkten endast tas i drift efter en kontroll av en auktoriserad elektriker.

5. Avfallshantering [Europeiska unionen]

Produkten får inte kastas i hushållsavfallet! Produkter med denna symbol ska lämnas som elektriskt och elektroniskt avfall till de lokala insamlingsplatserna för elektriskt och elektroniskt avfall!



6. Värmeavledning

Drift vid för höga omgivningstemperaturer eller på grund av extern uppvärmning förkortar livslängden. Vid installationen måste lämpliga åtgärder vidtas för att säkerställa värmeavledning (värmeöverföring). Inget ansvar tas för skador som uppstår på grund av felaktig användning.

1. Koppla bort anslutningskabeln på byggnadssidan från strömförsörjningen och säkra den så att den inte kan sättas på igen. För att göra detta utlöser du motsvarande strömbrytare i husinstallationen.

2 Borra ett monteringshål (4) för att kunna montera lampan på rätt sätt.

För anslutningskabeln (3) genom installationsöppningen (4) och placera lampan (1) i installationsöppningen (4).

4. Anslut anslutningskabeln till ett nätaggregat som har ett matchande pluggsystem (figur 2) eller till en identisk armatur. Skruva fast locket ordentligt för att skydda anslutningen från vatten. När du ansluter kablarna ska du vara uppmärksam på rätt polaritet (skåra i kontakten). Se till att skruvkapsylen inte är i vattnet.

5. Slå på strömförsörjningen igen. Installationen är nu klar.

Figur 1

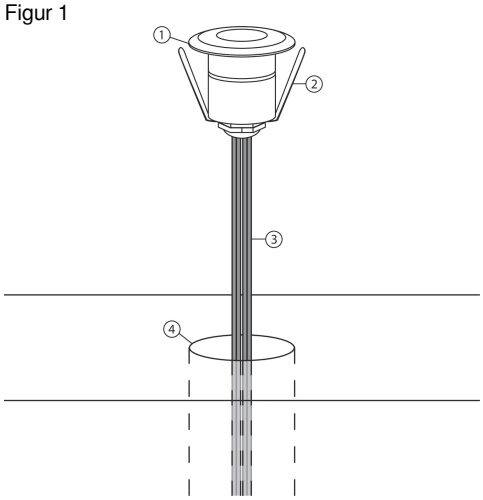

1: Armatur
2: Fästen
3: Anslutningskabel
4: Installationsöppning

Figur 2

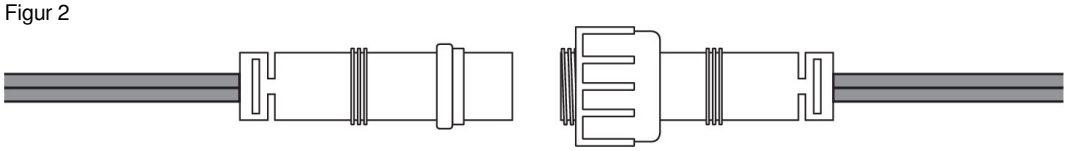

Prosimy o dokładne zapoznanie się z niniejszą instrukcją montażu przed instalacją produktu i zachowanie jej na przyszłość.

1. Instrukcje bezpieczeństwa

Używaj produktu tylko wtedy, gdy działa on prawidłowo.

2. Zastosowanie zgodne z przeznaczeniem

Należy upewnić się, że produkt jest instalowany wyłącznie w przewidzianym dla niego obszarze zastosowania (wpuszczana oprawa podłogowa, oprawa naziemna), aby zapewnić bezpieczne i efektywne użytkowanie.

- Produkt może być zasilany wyłącznie napięciem 12 V DC.
- Produkt można podłączać wyłącznie zgodnie z klasą ochrony III (trzy).
- Produkt można używać wyłącznie zgodnie ze stopniem ochrony IP67.
- Produkt może być użytkowany wyłącznie po trwałym zamontowaniu i na stabilnym, równym podłożu.
- Produkt można mocować wyłącznie do podłogi.
- Produkt nie może być narażony na silne obciążenia mechaniczne.
- Produktu nie wolno zmieniać ani modyfikować.
- Produktu nie wolno używać z zewnętrznym ściemniaczem.

3. Konserwacja i pielęgnacja

Następujące czynniki środowiskowe mogą mieć niepożądany wpływ na powierzchnię produktu:

- Wysoka zawartość soli w powietrzu
- Środki czyszczące
- inne substancje chemiczne (np. środki do usuwania pleśni)

Chronić produkt poprzez podjęcie odpowiednich środków w celu uniknięcia zmian na powierzchni.

Przed przystąpieniem do czyszczenia lub konserwacji produktu należy odłączyć cały produkt od źródła zasilania i odczekać, aż ostygnie.

Czyść produkt regularnie - tylko lekko wilgotną, miękką i niestrzępiącą się ściereczką.

4. Przechowywanie

- Produkt należy przechowywać w suchym miejscu, chronić przed zanieczyszczeniami i naprężeniami mechanicznymi.
- Po przechowywaniu w wilgoci lub zanieczyszczeniu produkt może być uruchomiony tylko po sprawdzeniu stanu przez autoryzowanego elektryka.

5. Utylizacja [Unia Europejska]

Produktów oznaczonych tym symbolem należy pozbywać się jako zużyty sprzęt elektryczny i elektroniczny w lokalnych punktach zbiórki zużytego sprzętu elektrycznego i elektronicznego!



6. Odprowadzanie ciepła

Eksploatacja w nadmiernych temperaturach otoczenia lub z powodu zewnętrznego ogrzewania skraca żywotność. Podczas instalacji należy podjąć odpowiednie środki w celu zapewnienia odprowadzania ciepła (wymiany ciepła). Nie ponosimy odpowiedzialności za szkody wynikające z niewłaściwego użytkowania.

1. Odłączyć kabel przyłączeniowy od strony budynku od sieci i zabezpieczyć go przed ponownym włączeniem. W tym celu należy uruchomić odpowiedni wyłącznik w instalacji domowej.

2 Wywierć otwór montażowy (4), aby móc prawidłowo zainstalować lampkę.

Poprowadź przewód łączący (3) przez otwór montażowy (4) i umieść lampę (1) w otworze montażowym (4).

4. Podłącz kabel połączeniowy do zasilacza wyposażonego w odpowiedni system wtyczek (rys. 2) lub do identycznej oprawy. Zakręć mocno nakrętkę, aby zabezpieczyć złącze przed wodą. Podczas podłączania kabli należy zwrócić uwagę na prawidłową polaryzację (nacięcie na złączu). Upewnij się, że nakrętka nie znajduje się w wodzie.

5. Ponownie włącz zasilanie. Instalacja została zakończona.

Rysunek 1

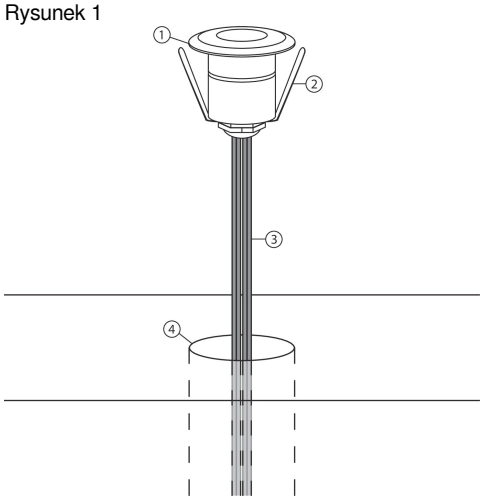

1: Oprawa
2: Wsporniki
3: Kabel połączeniowy
4: Otwór instalacyjny

Rysunek 2

